Privé

Grūdų sandėliavimo įranga

Įmonė PRIVÉ SA, įsikūrusi Châlons en Champagne, gamina platų grūdų sandėliavimo bokštų asortimentą, specialiai pritaikytą žemdirbių poreikiams.

- *Grūdų sandėliavimo bokštai pagaminti iš galvanizuoto plieno lakštų, kurių gofruotumas – 104x12 mm, užtikrinantis labai gerą grūdų pasiskirstymą išilgai bokšto sienų.*
- *Grūdų sandėliavimo bokštams suteikiama 10 metų garantija (žr. garantijos suteikimo sąlygas).*

Standartinis stogo liukas įeiti į bokšto vidų.

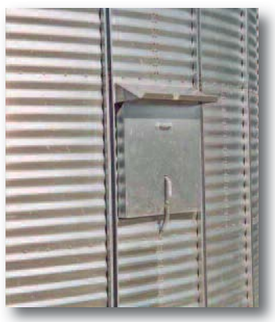

- *Bokštų stogas pagamintas iš aliumcinkuotos plieninės skardos AZ185, kuri suteikia ypatingą atsparumą korozijai.*
- *Vidiniai bokštai pagaminti iš galvanizuoto plieno Z275, varžtai elektro-cinkuoti.*
- *Išoriniai bokštai pagaminti iš galvanizuoto plieno Z450, varžtai galvanizuoti karštuoju būdu.*

Iškrovimo vamzdis sraigtiniam transporteriui, kurio diametras 250 mm arba 400 mm

- *PRIVÉ bokštai atitinka prancūzų standartą NF P 22-630 ir DIN 1055 6 dalis.*

Cilindro aukštis	Žiedų sk.	DIAMETRAS												
		2,68 m	3,28 m	3,57 m	3,87 m	4,46 m	4,75 m	5,34 m	6,23 m	7,12 m	8,00 m	8,90 m	9,80 m	10,66 m
1,21 m	1	6,0 t	9,4 t	11,3 t	13,5 t	18,4 t	21,2 t	27,6 t	39,2 t	53,4 t	70,1 t	89,4 t		
1,81 m	1,5	8,6 t	13,2 t	15,8 t	18,7 t	25,5 t	29,2 t	37,7 t	53,0 t	71,3 t	92,8 t	117,5 t		
2,35 m	2	10,9 t	16,6 t	19,8 t	23,5 t	31,8 t	36,4 t	46,8 t	65,3 t	87,5 t	113,1 t	142,6 t		
2,95 m	2,5	13,4 t	20,4 t	24,3 t	28,8 t	38,8 t	44,3 t	56,8 t	79,0 t	105,4 t	135,7 t	170,7 t		
3,50 m	3	15,7 t	23,9 t	28,5 t	33,7 t	45,3 t	51,7 t	66,1 t	91,6 t	121,8 t	156,5 t	195,8 t	241,5 t	291,0 t
4,00 m	3,5	17,8 t	27,0 t	32,2 t	38,1 t	51,1 t	58,3 t	74,5 t	103,0 t	136,7 t	175,3 t	223,9 t		
4,65 m	4	20,6 t	31,2 t	37,1 t	43,8 t	58,7 t	66,9 t	85,4 t	117,9 t	156,1 t	199,8 t	249,0 t	306,0 t	368,0 t
5,25 m	4,5	23,1 t	35,0 t	41,6 t	49,1 t	65,8 t	74,9 t	95,5 t	131,6 t	174,1 t	222,4 t			
5,78 m	5	25,4 t	38,3 t	45,6 t	53,8 t	72,0 t	82,0 t	104,4 t	143,7 t	189,9 t	242,4 t	302,2 t	370,5 t	445,0 t
6,38 m	5,5	27,9 t	42,1 t	50,1 t	59,1 t	79,0 t	89,9 t	114,5 t	157,4 t	207,8 t	265,0 t			
6,93 m	6	30,2 t	45,6 t	54,2 t	63,9 t	85,4 t	97,2 t	123,7 t	170,0 t	223,5 t	285,0 t	355,5 t	435,0 t	522,0 t
7,50 m	6,5	32,7 t	49,2 t	58,5 t	68,9 t	92,1 t	104,8 t	133,3 t	183,1 t	240,8 t	306,3 t			
8,07 m	7	35,2 t	52,8 t	63,0 t	73,9 t	98,8 t	112,3 t	142,5 t	195,8 t	258,0 t	327,7 t	408,7 t	499,5 t	598,0 t
8,64 m	7,5	37,7 t	56,4 t	67,1 t	78,5 t	105,4 t	119,8 t	152,2 t	208,9 t	274,9 t				
9,22 m	8	40,2 t	60,0 t	71,2 t	84,0 t	112,1 t	127,5 t	162,0 t	222,0 t	291,8 t	371,2 t	462,0 t	564,0 t	675,0 t

Vidaus bokštai — *Vidaus ir lauko bokštai* — *Lauko bokštai*

Talpa paskaičiuota imant pagrindinės kultūros tankį 750 kg/m³

Atsižvelgiant į grūdų sandėliavimo įrangos valymo rekomendacijas, šie keturi sprendimai užtikrina puikų grūdų ventiliavimą.

„...priežiūrai: - vieną katą į metus arba ištuštinus sandėliavimo patalpą, ją išvalyti nuo dulkių, kurios skatina vabzdžių ir pelėsių dauginimąsi..."
(Grūdinių ir aliejinių kultūrų sandėliavimo praktinis higienos gidas – Oficialus leidinys 2004 m.)

1. VENTILIACINIAI KANALAI

• *Ventiliacijos kanalai tinka mažo diametro bokštams, paėmimas pasvirusiu sraigtu.*
Šie kanalai puikiai atlaiko grūdų svorį.

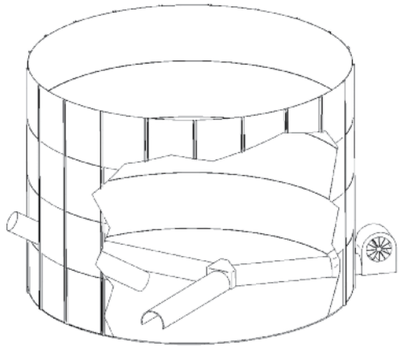

2. VENTILIACIJOS GROTELĖS

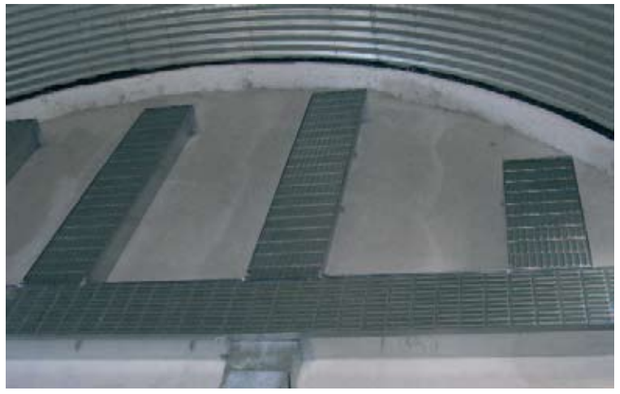

• *Ventiliacijos grotelės* ***VL500 GRAIN*** *dedamos į kanalus, iš anksto išlietuose pamatuose. Jos leidžia efektyviai ventiliuoti grūdus ir naudoti iškrovimo sraigtą.*

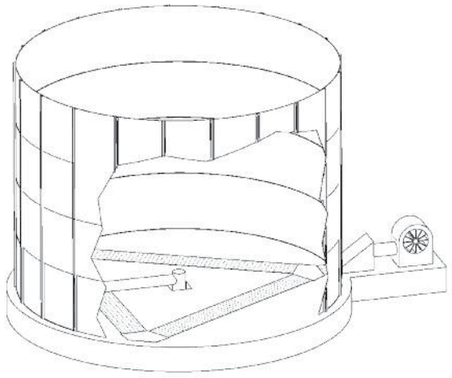

3. VENTILIACINIS KORPUSAS

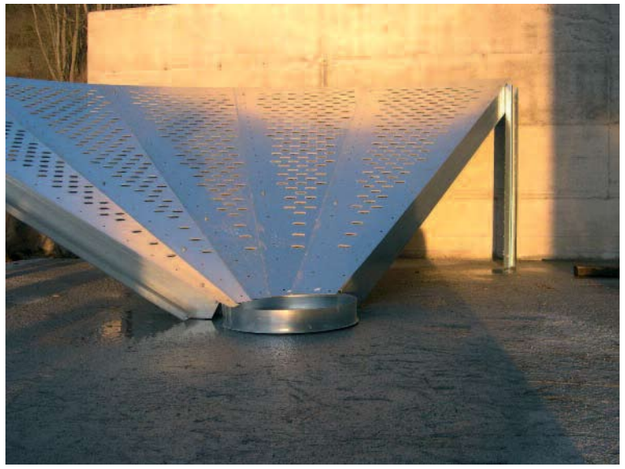

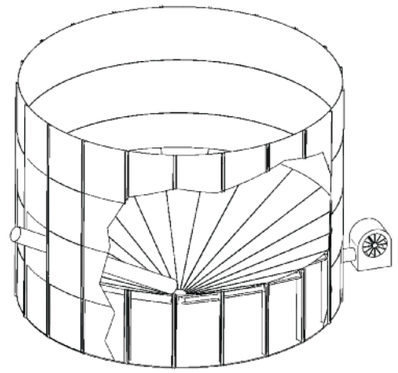

• *1985 metais PRIVÉ SA sukūrė ventiliacinį konusą. Dėl savo 28° nuožulniosios plokštumos jis leidžia ištuštinti bokštą beveik vien tik gravitacijos jėgos pagalba. Viso paviršiaus taisyklinga perforacija užtikrina puikią sandėliuojamų grūdų ventiliaciją. Ventiliacinį konusą galima montuoti į naujus, tiek į jau pastatytus (net su smulkiomis bangomis) bokštus, kurių diametras iki 8,00 m.*

4. VENTILIACIJOS PLOKŠTĖS

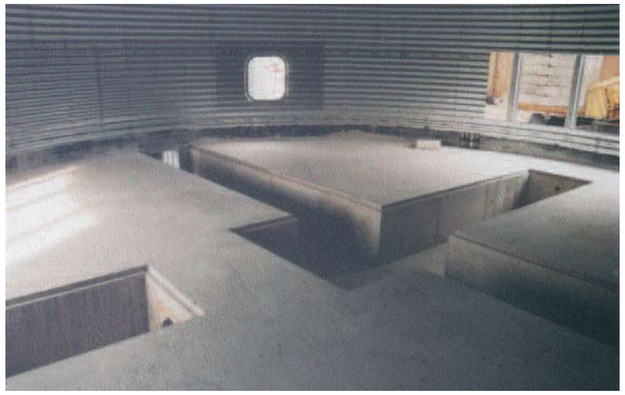

• *Ventiliacijos plokštė, tai plokštė išlieta bokšto viduje po jo sumontavimo. Ji leidžia lengvai sukonstruoti ventiliacijos sistemą su perforuotomis grotelėmis ir sumontuoti iškrovimo transporterį. Ventiliacijos plokštė supaprastina inžinerinius sprendimus.*

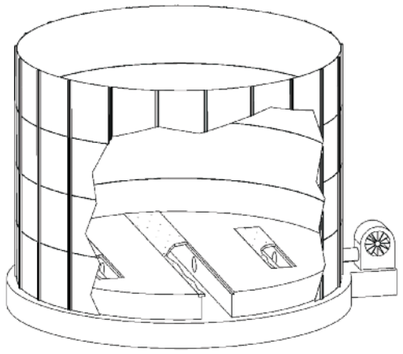

BOKŠTAS SU KONUSINIU DUGNU

• *Šie bokštai gaminami su konusiniu dugnu 45° arba 60°, talpa – iki 60 tonų. Talpyklos pilnai galvanizuotos.*
• *Diametras : 2,68 m ir 3,57 m.*

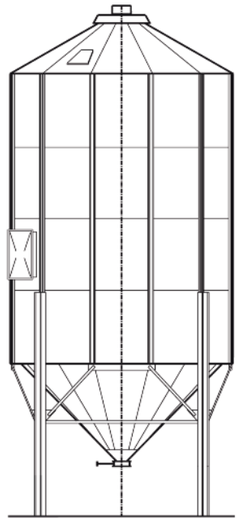

PAKROVIMO BUNKERIS

• *Talpa: 30 arba 44 tonos.*
• *Diametras : 4,75 m.*

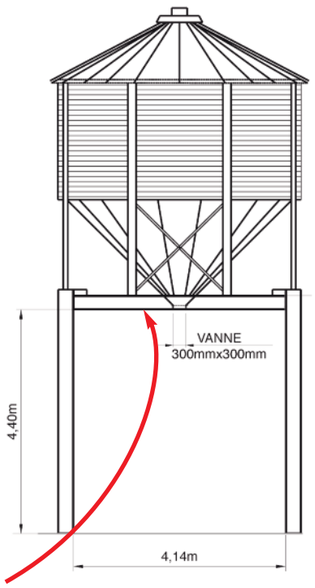

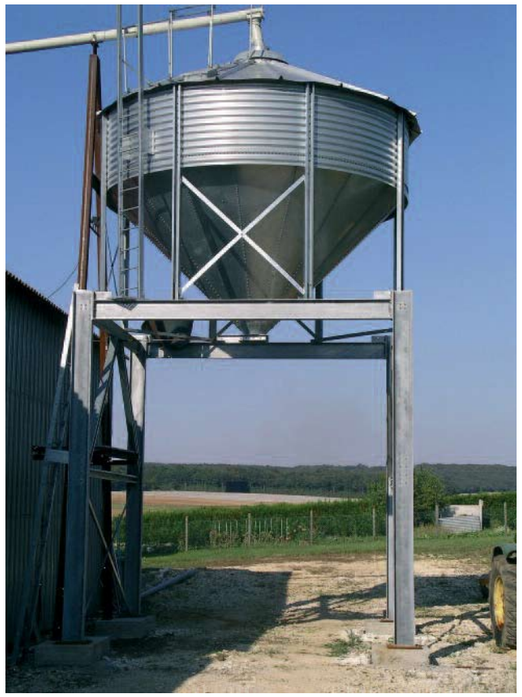

• *Pakrovimo bunkerio karkasas yra pilnai galvanizuotas karštuoju būdu. Šis būdas užtikrina konstrukcijos išskirtinį ilgaamžiškumą.*

VENTILIACIJOS KANALAI IR VENTILIACIJOS GROETLĖS

• *Ventiliacijos kanalai naudojami sandėliavimo patalpų ventiliacijai. Kompanijos PRIVÉ ventiliacijos kanalai rinkoje išsiskiria savo kokybe dėl jų oro pralaidumo rodiklių, kurie yra vieni aukščiausių, taip pat ir dėl tolygios perforacijos viso kanalo paviršiuje.*

*Ventiliacijos grotelės **VL380** arba **VL500 CAMION** išlaiko rato apkrovą nuo 5 iki 7 tonų.*

Sukurti sandėliavimo patalpai idealiai pritaikytą ventiliavimo sistemą, gamintojas siūlo gausybę papildomų aksesuarų (angos orui, sukryžiavimo detalės, grioveliai...)

	VENT. KANALAI	VENTILIACIJOS GROTELĖS		
	VG 460-7M	VL 500-GRAIN	VL 380-CAMION	VL 500-CAMION
Aukštis	330 mm	44 mm	52 mm	52 mm
Ilgis	836 mm	500 mm	380 mm	500 mm
Plotis	460 mm	142 mm	77 mm	77 mm
Angos/plyšiai	angos 1,5 mm	angos 1,6 mm	plyšiai 1,7 mm	plyšiai 1,7 mm
Oro pralaidumas	23 %	20 %	5 %	5 %
Galima apkrova	7 m grūdų	25 m grūdų	5 t ratui	7 t ratui

REZERVUARAI

• *Rezervuarai yra pritaikyti vandens (ypač panaudoto vandens surinkimui daržovių laistymui) ir skysto mėšlo laikymui.*
Jie gaminami įvairių dydžių.

		DIAMETRAS								
Aukštis	Žiedų sk.	7,12 m	8,00 m	8,90 m	9,80 m	10,66 m	11,55 m	12,45 m	13,33 m	15,10 m
1,21 m	1	48 m³	61 m³	75 m³	91 m³	108 m³	127 m³	147 m³	169 m³	217 m³
1,81 m	1,5	72 m³	91 m³	113 m³	136 m³	161 m³	190 m³	220 m³	252 m³	324 m³
2,35 m	2	94 m³	118 m³	146 m³	177 m³	210 m³	246 m³	286 m³	328 m³	421 m³
2,95 m	2,5	117 m³	148 m³	183 m³	222 m³	263 m³	309 m³	359 m³	411 m³	528 m³
3,50 m	3	139 m³	176 m³	218 m³	264 m³	312 m³	367 m³	426 m³	488 m³	626 m³
4,00 m	3,5	159 m³	201 m³	249 m³	302 m³	357 m³	419 m³	487 m³	558 m³	716 m³
4,65 m	4	185 m³	234 m³	289 m³	351 m³	415 m³	487 m³	566 m³	649 m³	832 m³

Privé

www.prive.fr

98, avenue du Général Patton – BP536/51010 Châlons en Champagne Cedex France
E-mail: contact@prive.fr / Tel: 03 26 68 66 66 / Fax: 03 26 68 66 99

UAB „Bokštuva“
Raudondvario pl. 101,
LT-47184 Kaunas, Lietuva
Tel./faks. (8 37) 26 38 02,
mob. tel. (8 614) 43 737,
el. paštas: g.alisauskas@gmail.com